第20回クリスマスカップ【12月27日】男子決勝トーナメント

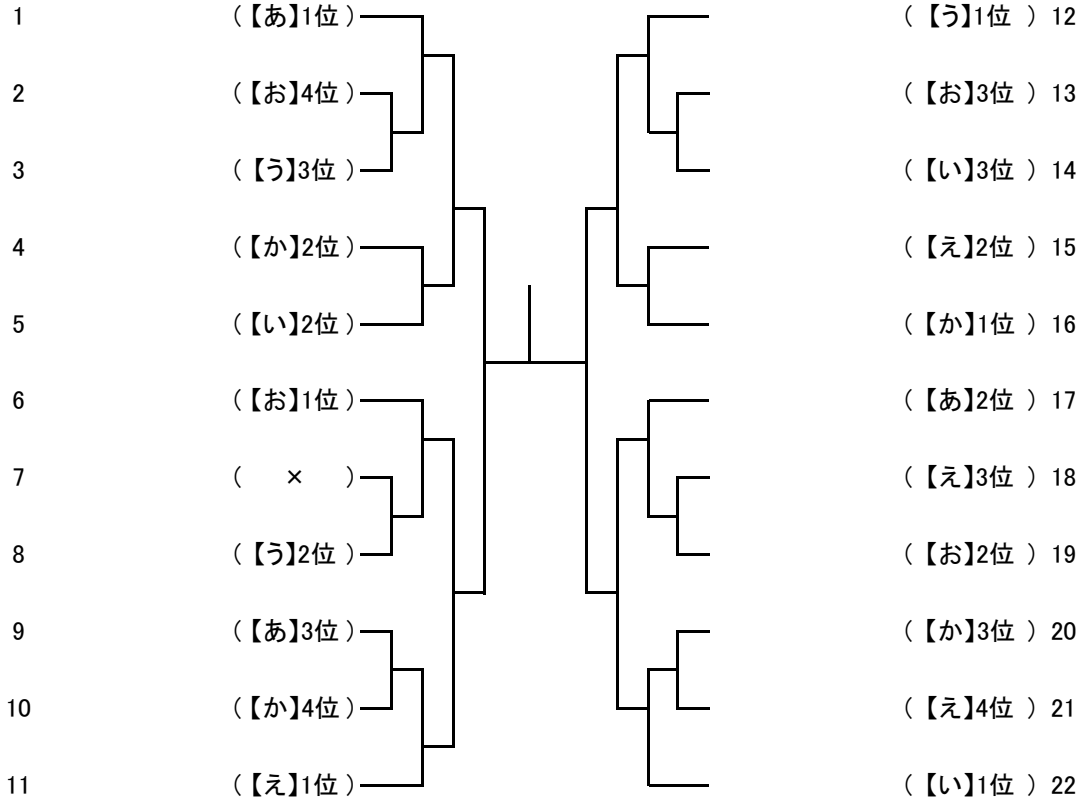

【表彰】1位・2位